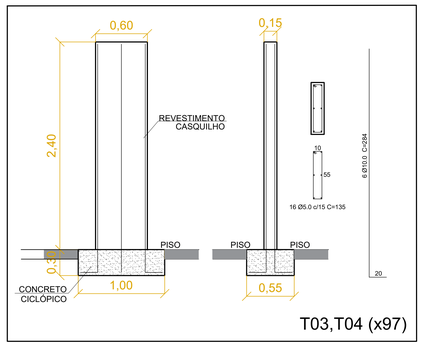

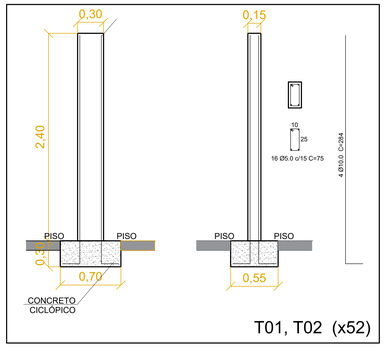

RELAÇÃO DO AÇO
PILARES BANCAS

V1 V2 V3
V4

AÇO	N	DIAM (mm)	QUANT	C.UNIT (cm)	C.TOTAL (cm)
CA60	1	5.0	1552	135	209520
CA50	2	5.0	832	75	62400
	3	10.0	790	284	224360

RESUMO DO AÇO

AÇO	DIAM (mm)	C.TOTAL (m)	PESO+10% (kg)
CA50	10.0	2243.60	1.522,73
CA60	5.0	2719.20	460,62

PESO TOTAL (kg)	
CA50	52.7
CA60	36.6

Volume de concreto (C-25) = 26,68 m³
Área de forma = 461,52 m²

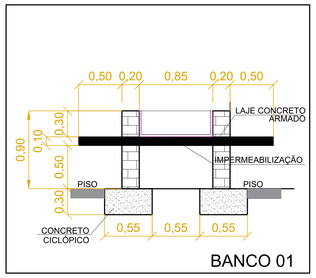

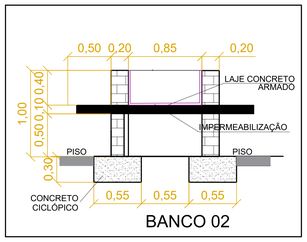

Aprovação:

PREFEITURA MUNICIPAL DE ARAPIRACA
DEPARTAMENTO DE PROJETOS
APROVADO EM
26/07/2021
Valter de Souza Belmiro Junior
Eng. Civil
CREA-AL Nº 010601714-0

PREFEITURA MUNICIPAL DE ARAPIRACA
Secretaria Municipal de Infraestrutura

PROJETO ESTRUTURAL

Título/ Obra:
REFORMA E AMPLIAÇÃO DO MERCADO PUBLICO DE ARAPIRACA

Localização:
RUA TEODORICO COSTA, CENTRO ARAPIRACA - AL

Proprietário/ Responsável:
Prefeitura Municipal de Arapiraca / CNPJ: 12198693/ 0001-58
Marcus Vinicius Nunes Silva
Engenheiro Civil
MARCUS VINICIUS NUNES SILVA CREA 021608612A

Dados do Projeto:
CT: 1067893-83 /2019

Assunto:
PLANTA BAIXA DE LOCAÇÃO

Atenção: Conferir as Medidas no Local

Desenho: Gráfico - SEMINFRA
Data: MAR/ 2021
Escala: Indicada
Prancha Nº: 01/05